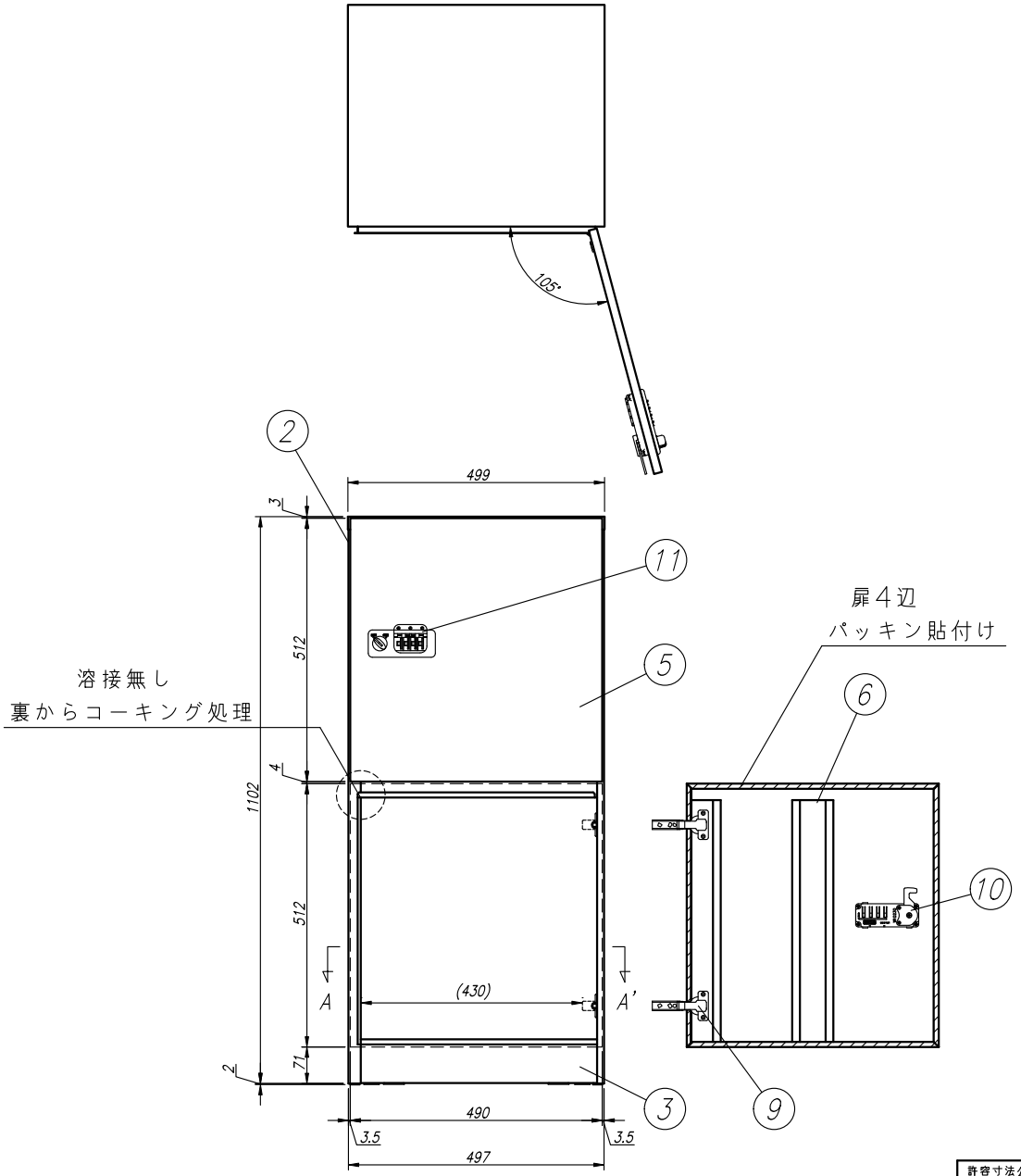

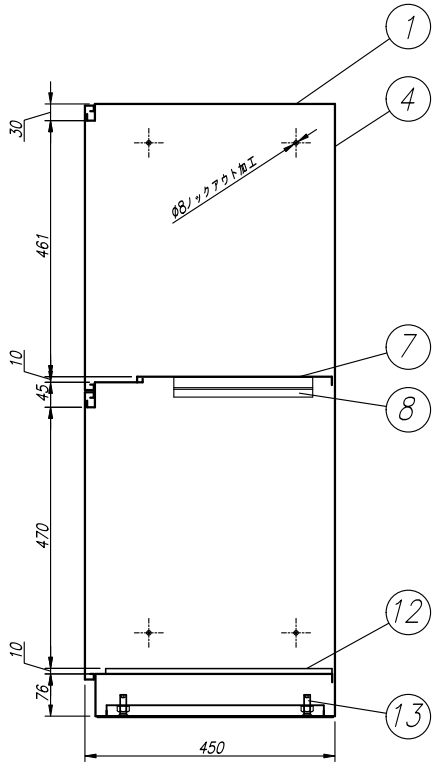

床固定部詳細 （A−A′断面）

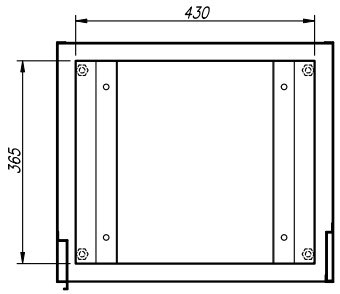

アクリル焼付塗装

番号	部品名	数	材質	摘要
13	アジャスター	4		
12	底板カバー	1	SECC 0.8	
11	防塵カバー	2		
10	ダイヤル錠	2		
9	スライド蝶番	4		
8	中天板受	2		
7	中天板	1	SECC 0.8	
6	扉補強	2		
5	扉	2	SECC 0.8	
4	後板	1	SECC 0.8	
3	底板	1	SECC 0.8	
2	側板	2	SECC 0.8	
1	天板	1	SECC 0.8	

許容寸法公差 ±2.0mm	指定	
△5		
△4		
△3		
△2		
△1		
変更日付	担当	記事

	日付	氏名
設計		
設計		
製図	2023/05/18	D.BABA
検図		
検図		

株式会社
マルシン

尺度 1/10
SIZE = A3

図番

CAD No S0354−屋外 1列2段